Absperrklappe mit elektrischem Stellantrieb Typ STWDL-05

24 VAC/DC
DN32 - DN80

Absperrklappe

Typ:	STWDL-05
Funktion:	2/2 Wege-Absperrklappe mit vollem Durchgang
Betriebsdruck:	Max. 16 bar
Anschluss:	Zwischenflansch PN10/16 mit Zentrieraugen
Gehäuse:	GGG40, epoxy beschichtet
Scheibe:	Edelstahl AISI 316
Manschette:	EPDM
Achse:	PTFE/EPDM
Medium:	Trinkwasser, neutrale, saubere, flüssige
Mediumstemp.:	Max. +80°C

SVGW

DN50 – DN80

Stellantrieb

Typ:	05
Funktion:	ohne automatische Rückstellung
Gehäuse:	Aluminium
Stellzeit für 90°:	Ca. 8 Sekunden
Anschlussspannung:	24 VAC/DC 1.18 A (7.9 A)
Einschaltdauer:	75%
Elektroanschluss:	Kabelverschraubungen 2 x M20x1.5
Schutzart:	IP65
Umgebungstemp:	-10°C / +50°C
Handnotbetätigung:	Innensechskant (Inbusschlüssel unter Antrieb)
Endlagenschalter:	Potentialfrei (auf/zu), max. 250 VAC / 3A
Schaltraumheizung:	Intern 5 Watt
Einbaulage:	Antrieb senkrecht stehend bis waagrecht liegend
Zulassung:	SVGW-W +25°C (DN50 – DN80)

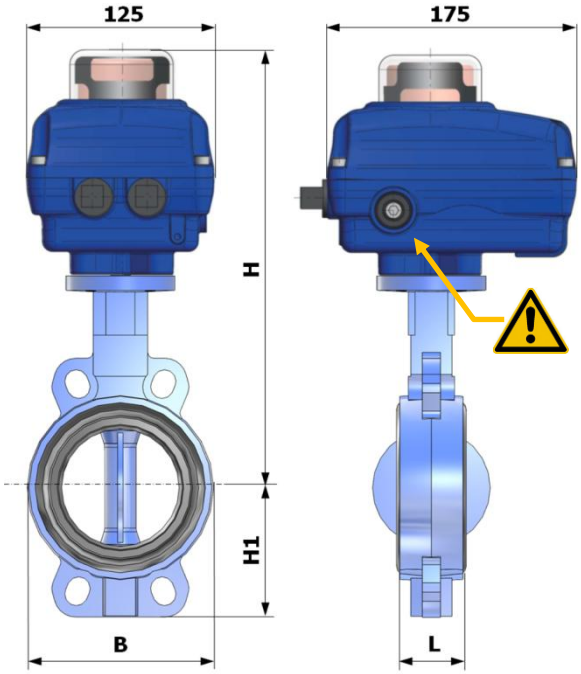

Abmessungen (mm)

Art.-No.	DN	L	B1	H	H1
08 05050STWDL 24	50	43	125	290	65
08 05065STWDL 24	65	46	140	300	85
08 05080STWDL 24	80	46	130	305	90

Elektroanschluss

Elektroanschluss nach NIN und örtlichen Vorschriften.

Hinweis: Brücke zwischen Klemme 2 und 3 beachten!!

Die Absperrklappe ist so zu installieren, dass die Handnotbetätigung jederzeit zugänglich ist.

NIN = Niederspannungs-Installations-Norm

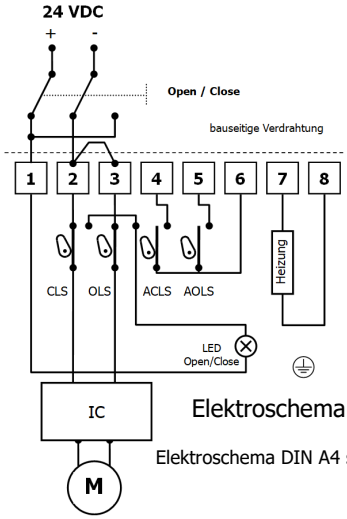

Elektroschema Seite 2|2

Elektroschema DIN A4 siehe Seite 2

Technische Änderungen und Irrtümer vorbehalten

Copyright by Hiltbrand Systemtechnik AG

Absperrklappe mit elektrischem Stellantrieb Typ STWDL-05

24 VAC/DC
DN32 - DN80

Elektroanschlussschema Stellantrieb Typ 05

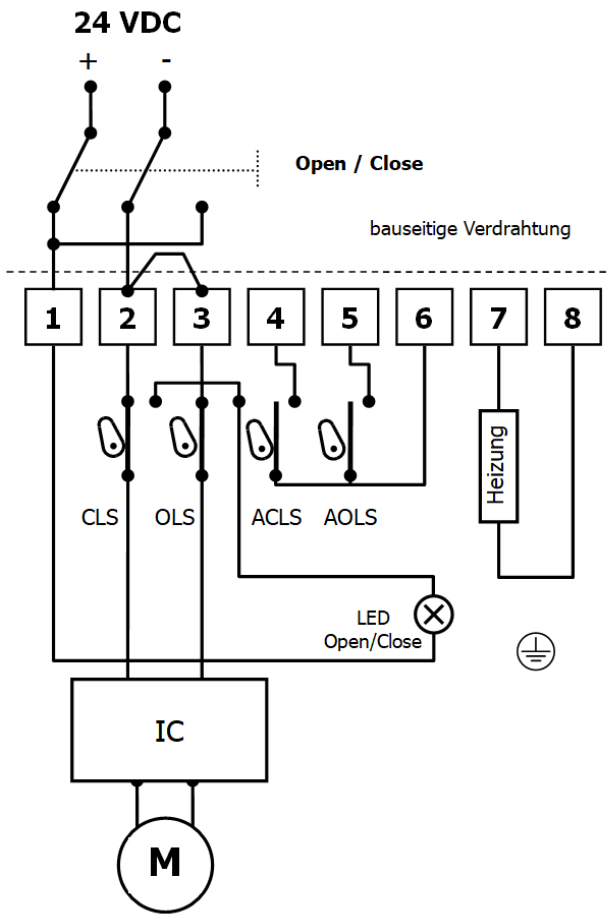

Hinweis: Brücke zwischen Klemme 2 und 3 beachten!

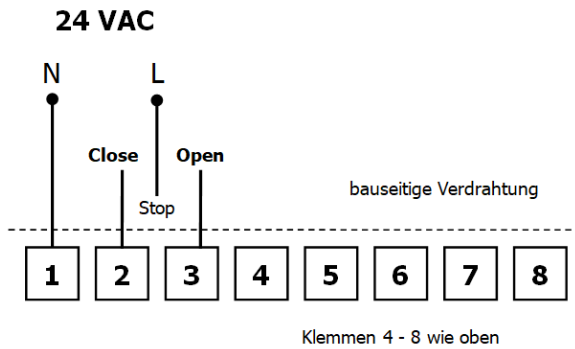

CLS	Endlagenschalter	close
OLS	Endlagenschalter	open
ACLS	Zus. Endlagenschalter	close
AOLS	Zus. Endlagenschalter	open

Elektroanschluss nach NIN und örtlichen Vorschriften.

Achtung: Bei einer Parallelschaltung zweier oder mehrerer solcher Antriebe muss bauseits zwingend für jeden Stellantrieb (Motor) ein separates Schaltelement (Relais) verwendet werden!

Hinweis:
Klemme 7/8 (Schaltraumheizung Antrieb) muss beim Einbau des Antriebs in einer feuchten Umgebung und/oder bei stark wechselnden Umgebungstemperaturen, zwingend angeschlossen werden!
Bei trockener Umgebung mit stabilen, normalen Raumtemperaturen ist die Schaltraumheizung nicht zwingend anzuschliessen.

Copyright by Hiltbrand Systemtechnik AG

Hiltbrand Systemtechnik AG · Eichlistrasse 17 · CH-5506 Mägenwil · ISO 9001 · ISO 45001
Telefon +41 (0)62 896 70 00 · info@hiltbrand.ch · www.hiltbrand.ch